Montageanleitung

Verbuchungstheke SW / Stehvorbau

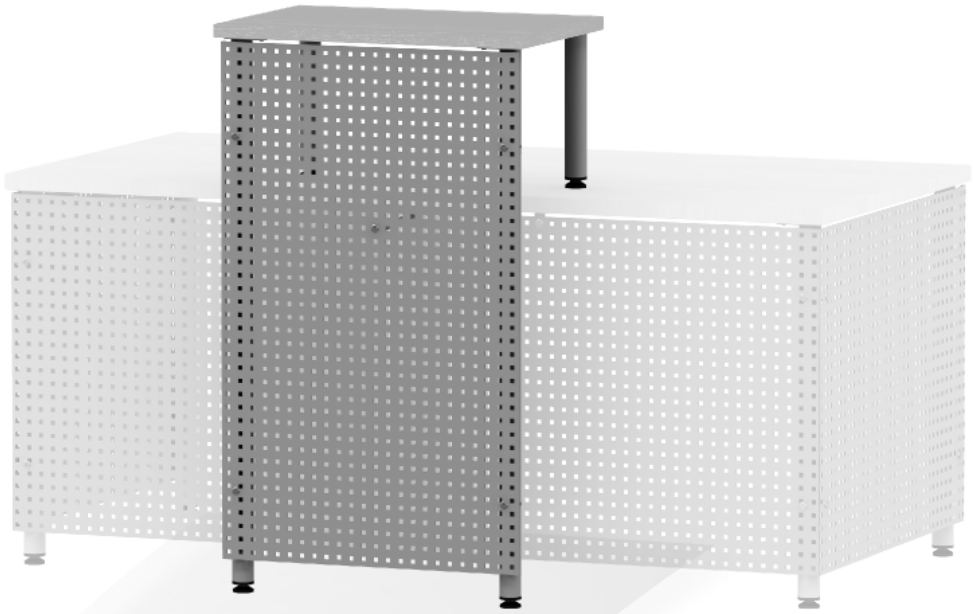

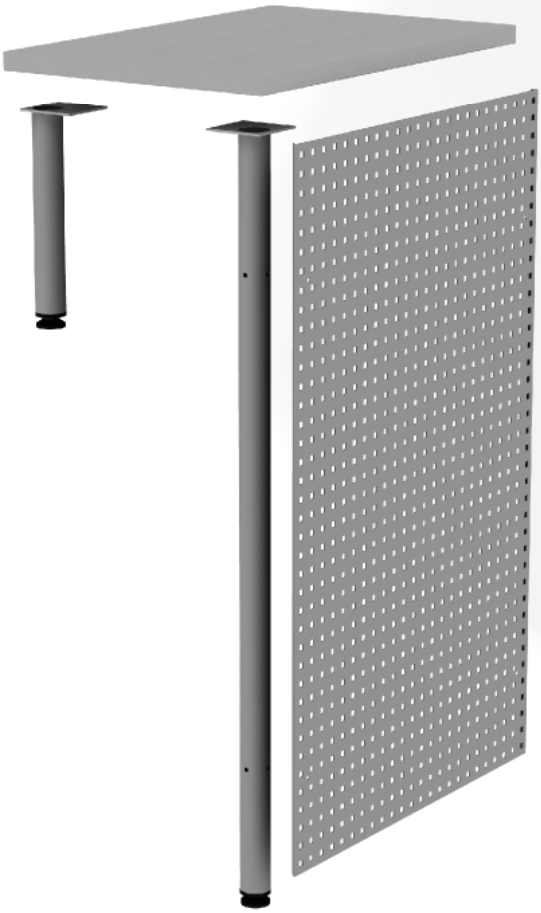

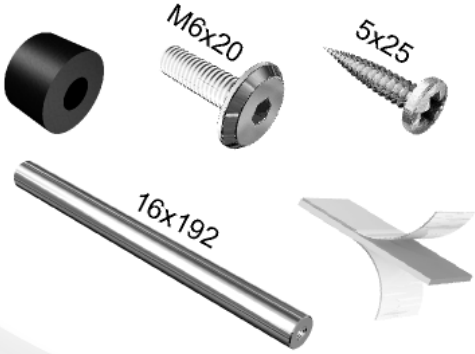

Montageanleitung Nr. 9810555

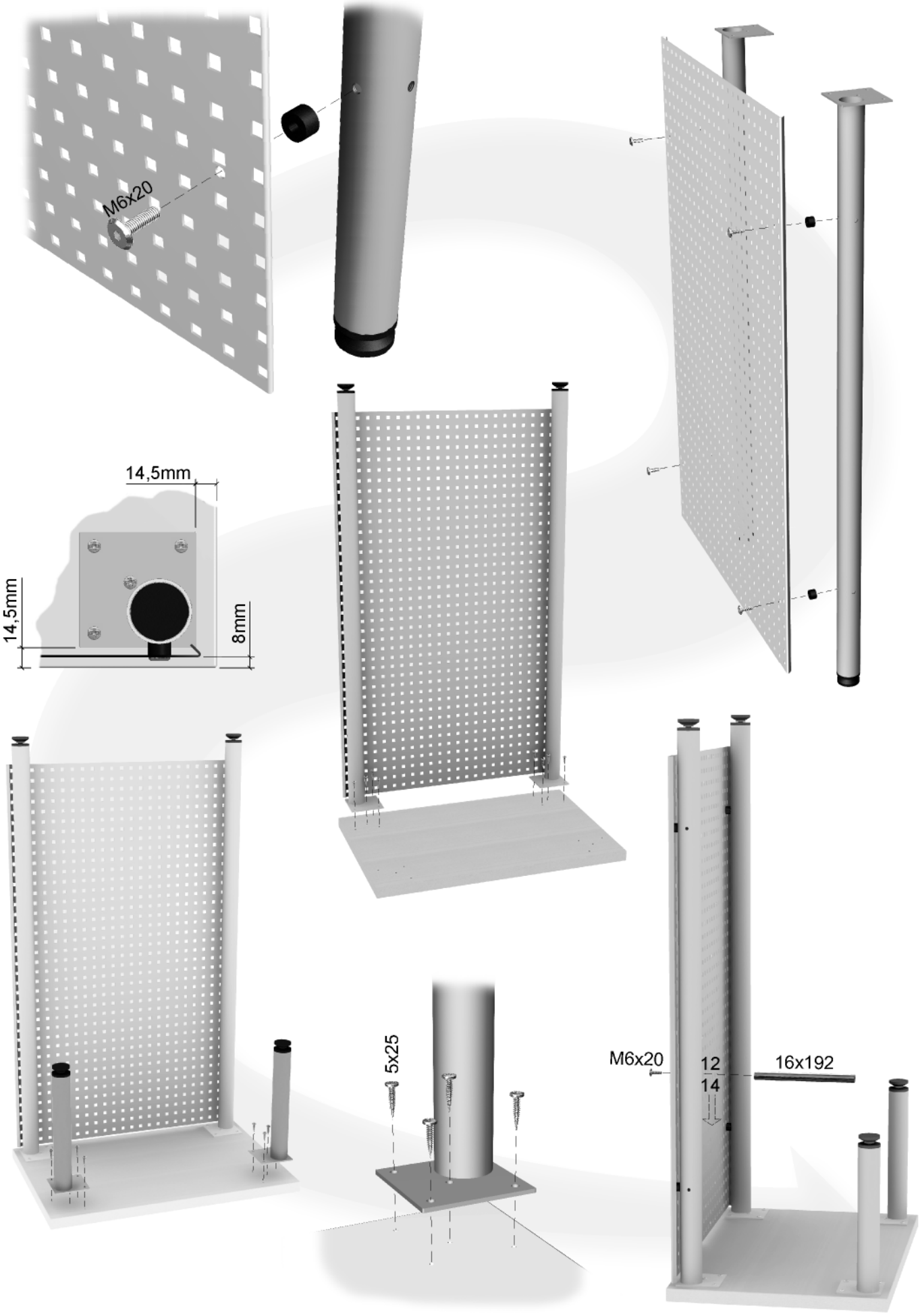
M6x20
14,5mm
14,5mm
8mm
5x25
M6x20
12
14
16x192

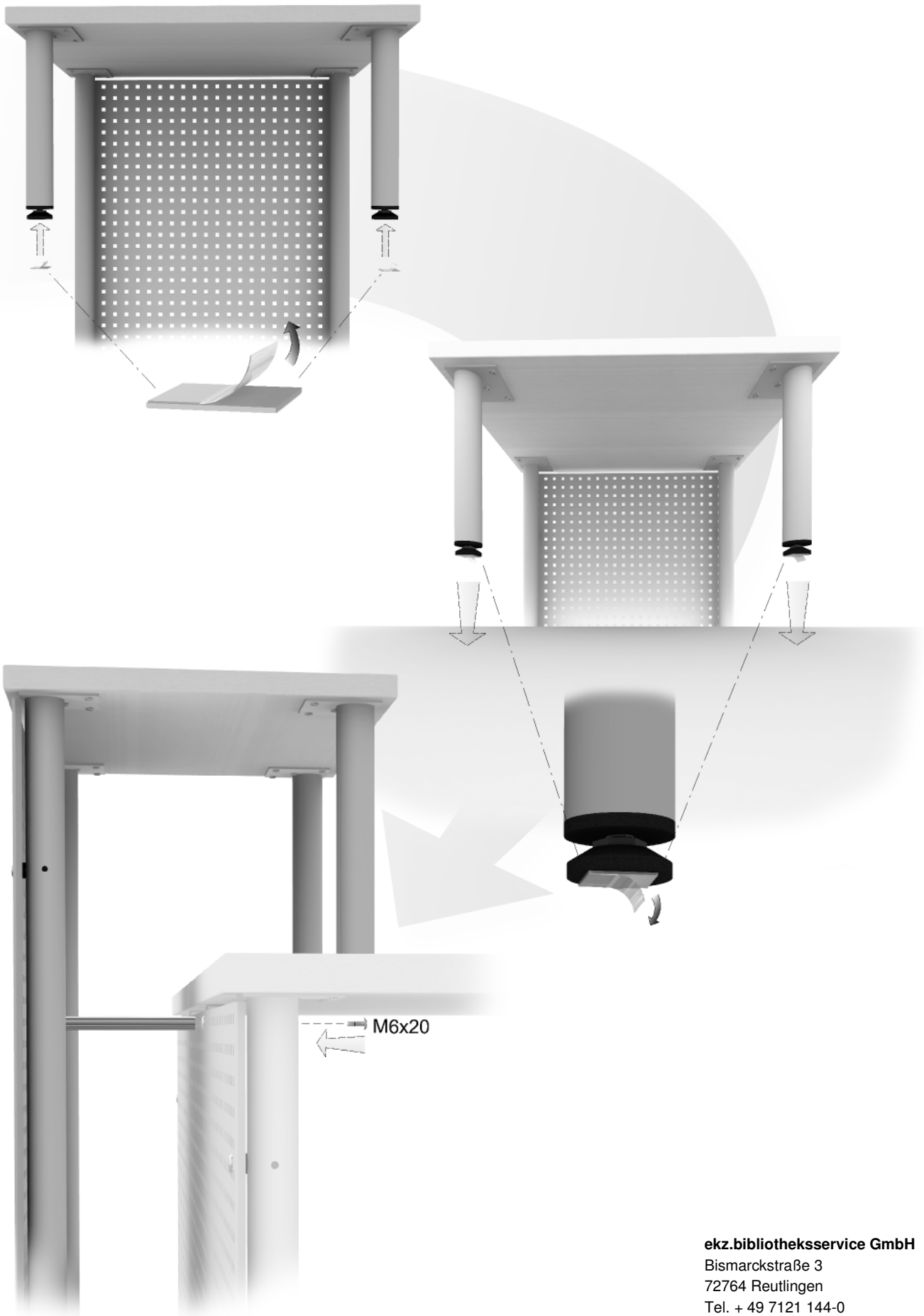

ekz.bibliotheksservice GmbH
Bismarckstraße 3
72764 Reutlingen
Tel. + 49 7121 144-0
Fax + 49 7121 144-280
info@ekz.de

www.ekz.de